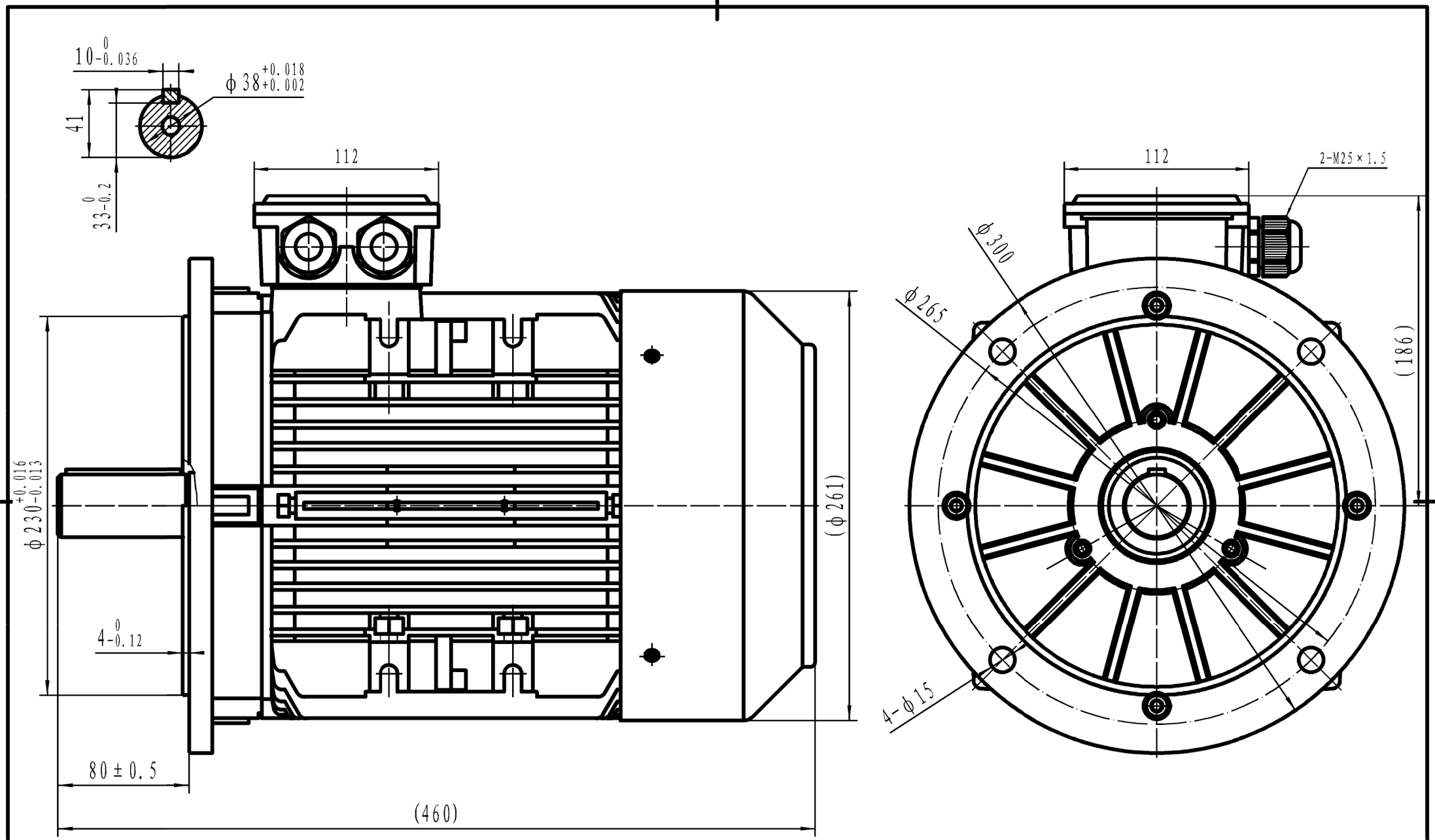

TA132S B5

Felandia