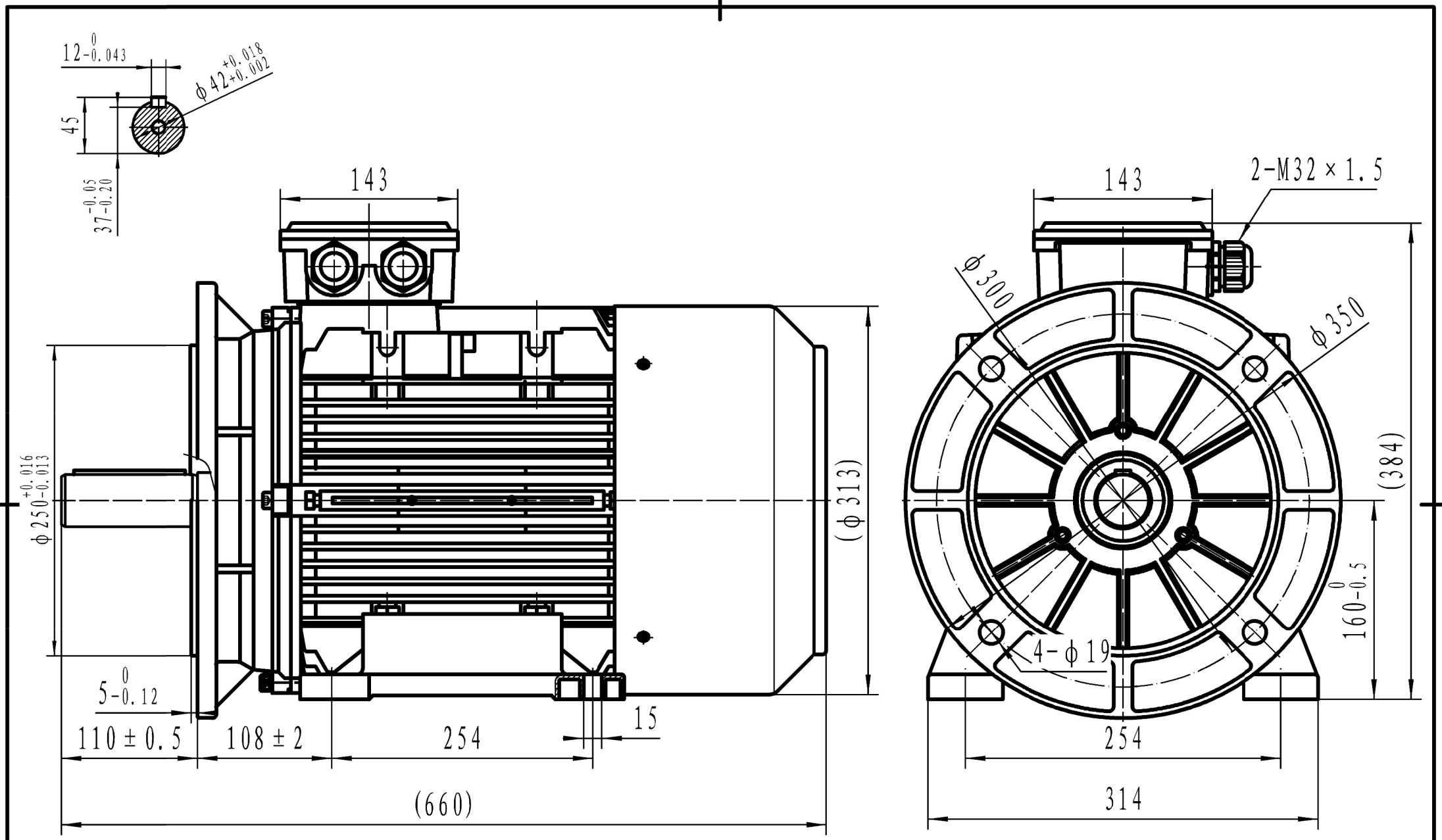

TA160L B35

Felandia