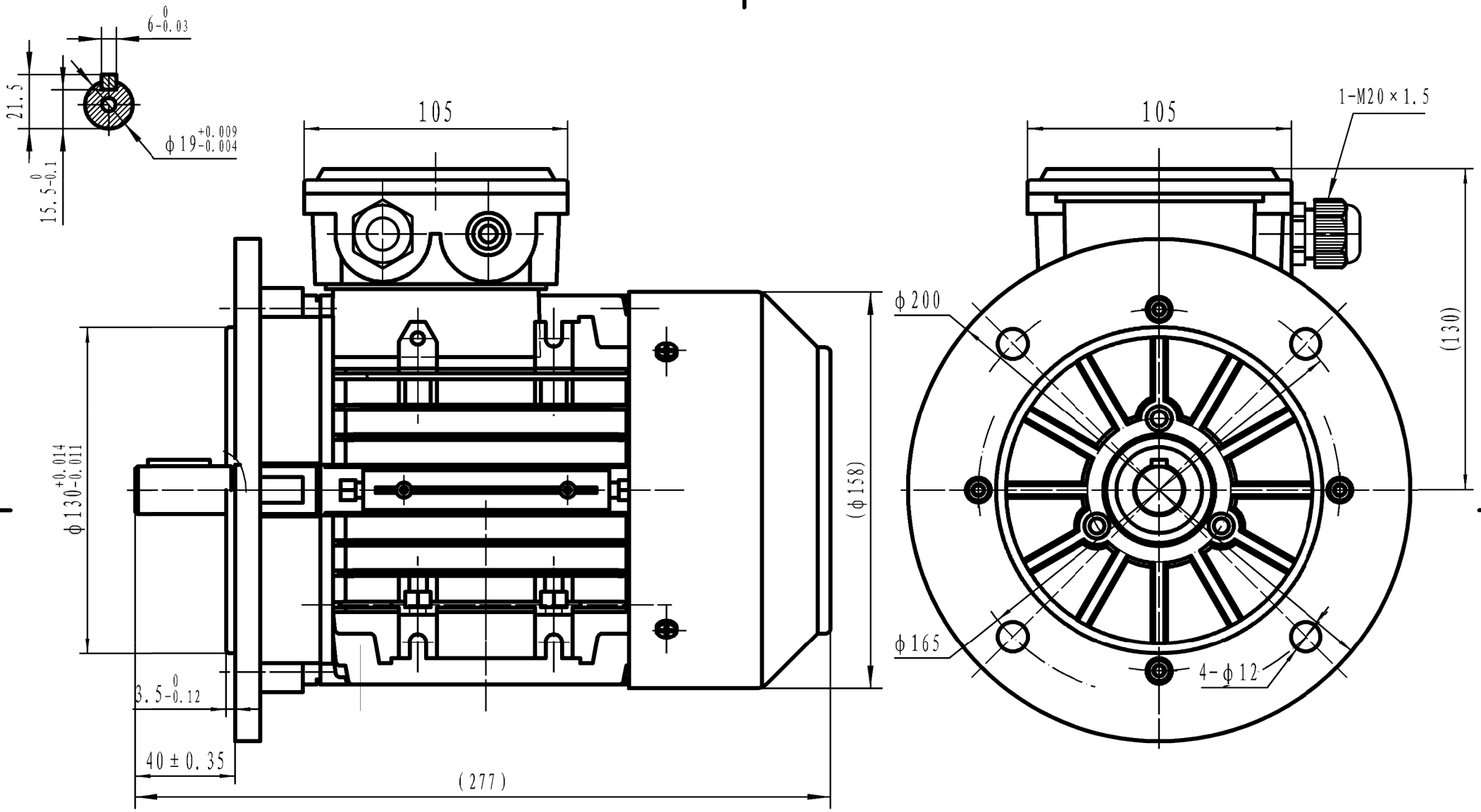


TA80 B5

Felandia