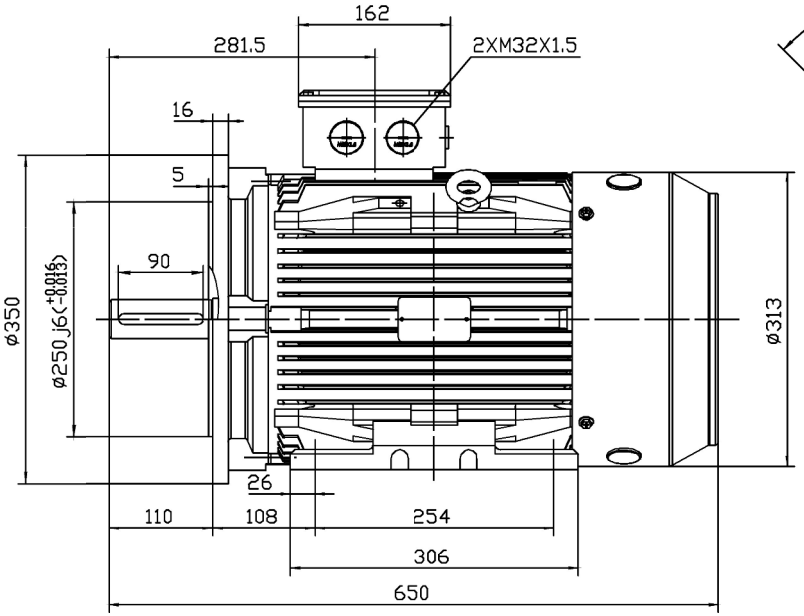

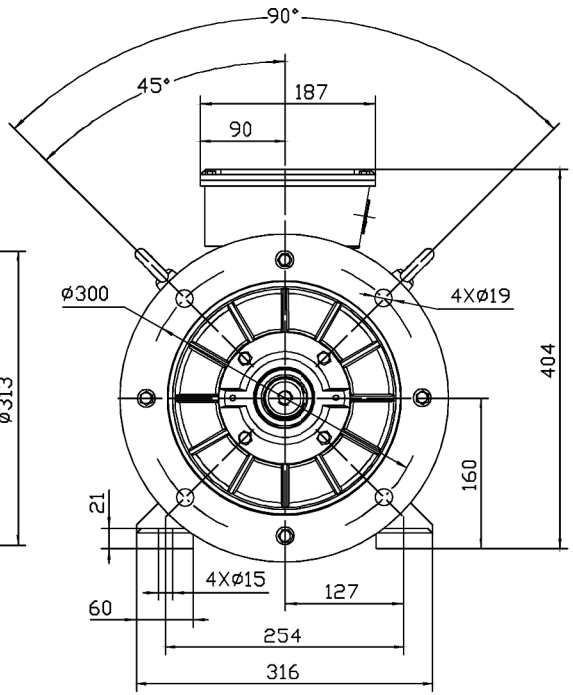

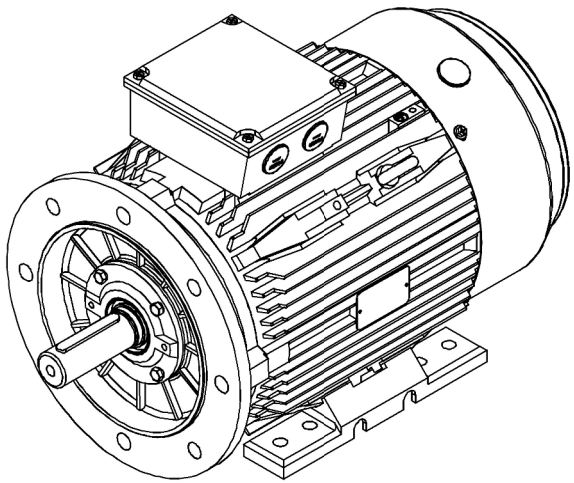

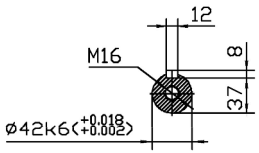

TC 160L B35

TC 160L B35	
Felandia	1:4