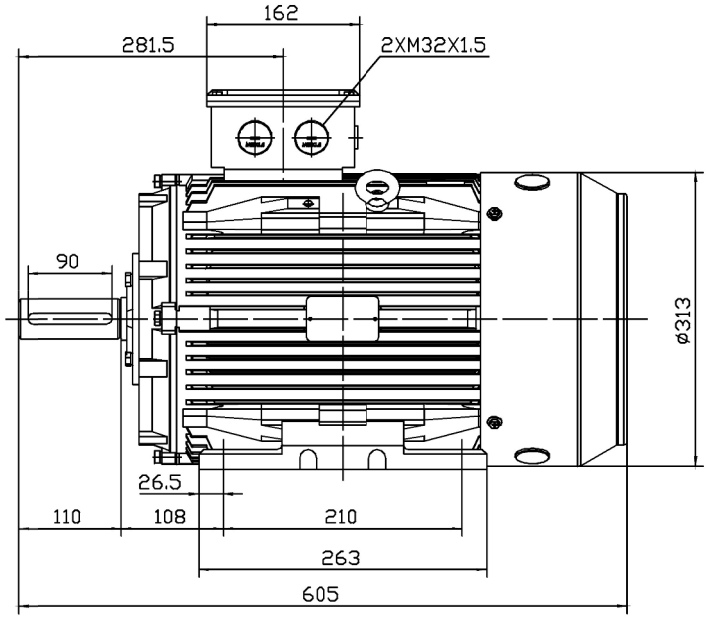

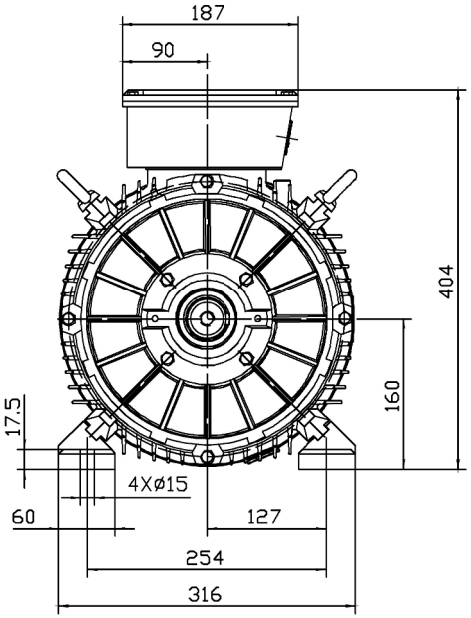

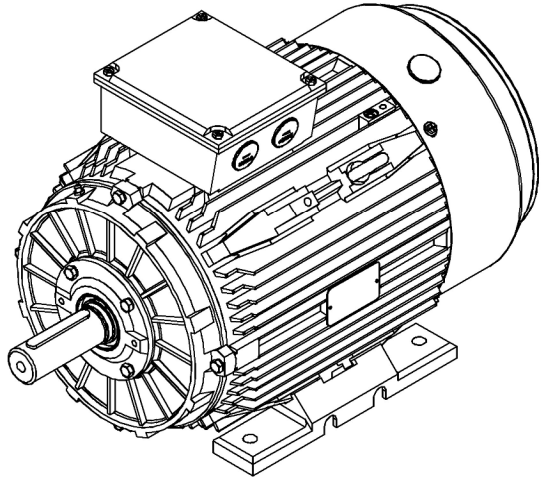

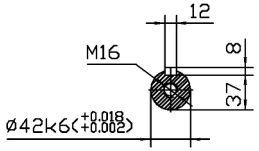

TC 160M B3

TC 160M B3	
Felandia	1:4