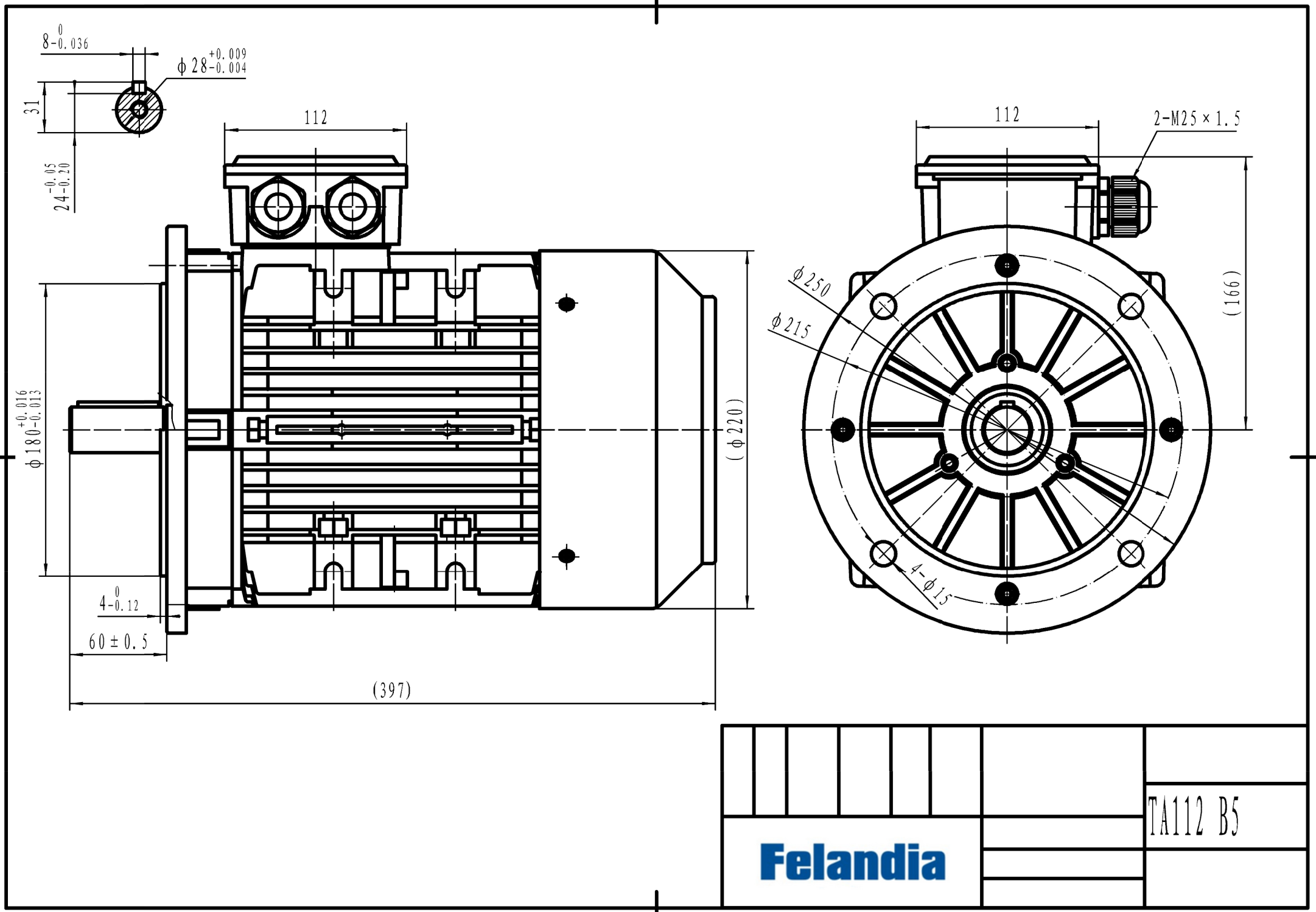
8-0.036 0
φ28-0.004 +0.009
31
24-0.20 -0.05
112
φ180-0.013 +0.016
4-0.12 0
60±0.5
(397)
(φ220)
112
2-M25×1.5
(166)
φ250
φ215
4-φ15
TA112 B5
Felandia