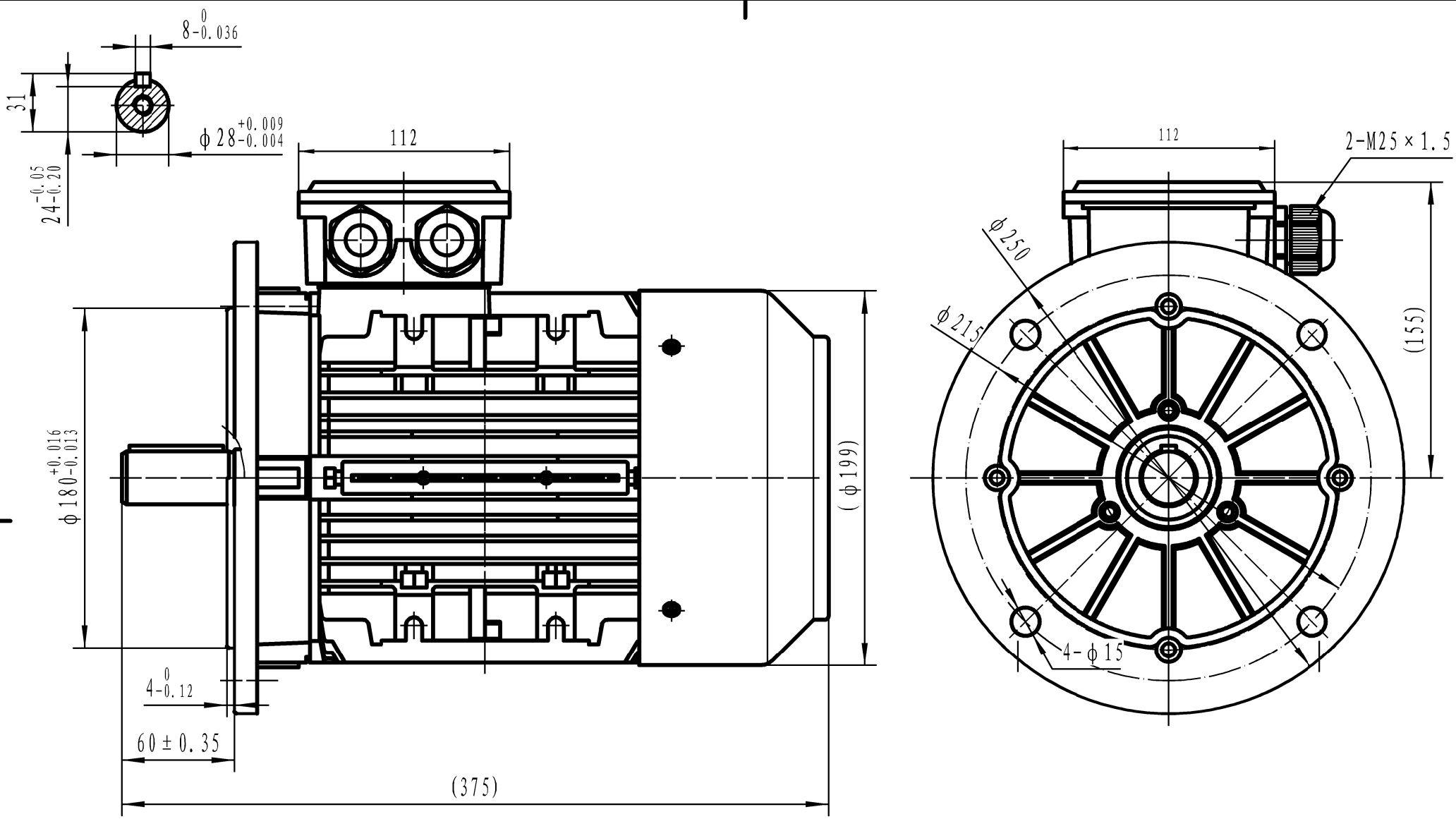

Felandia

TA100 B5