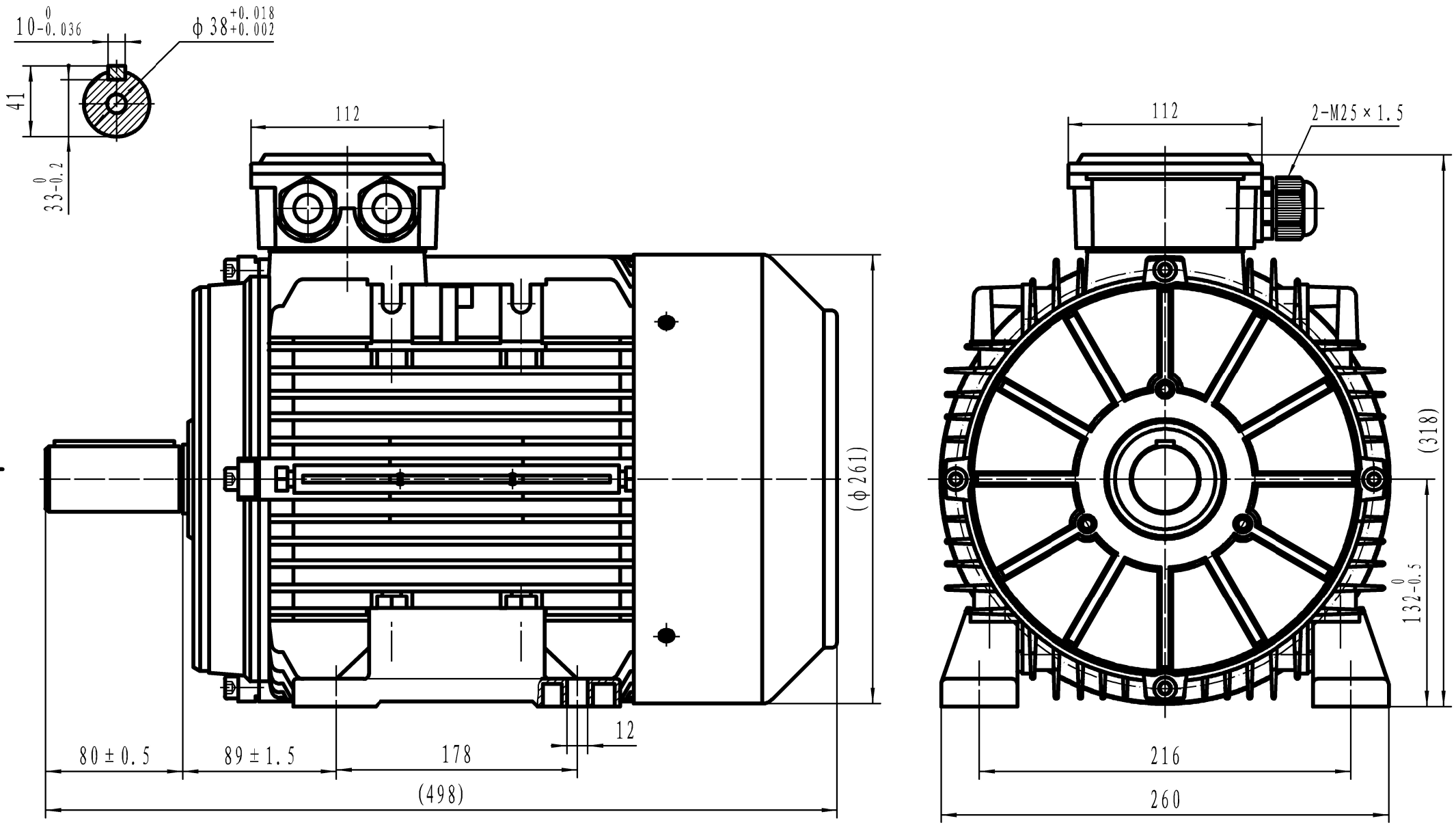

Felandia

TA132M B3