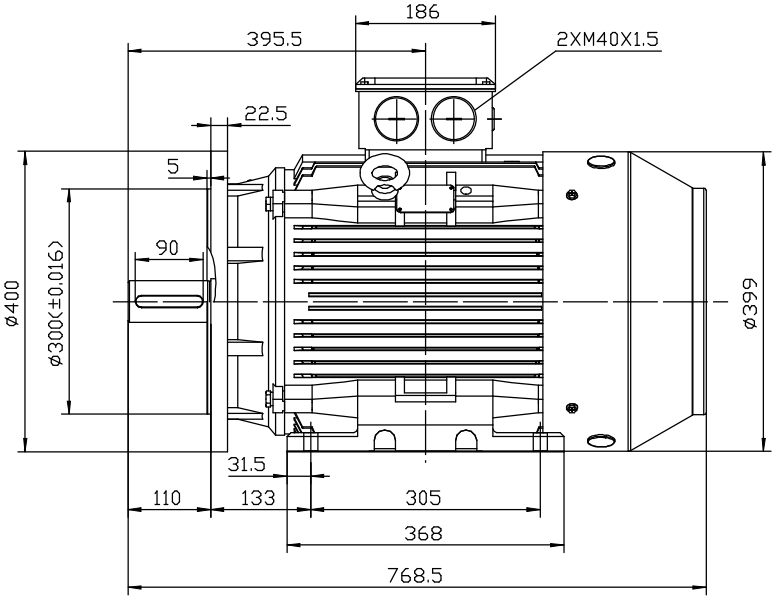

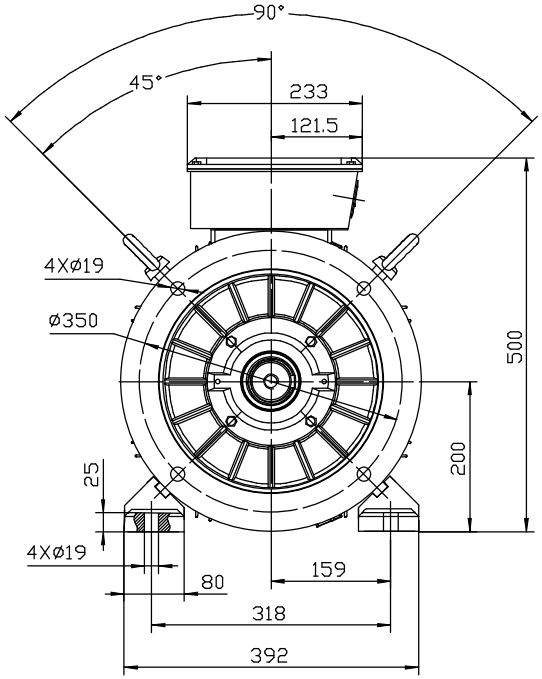

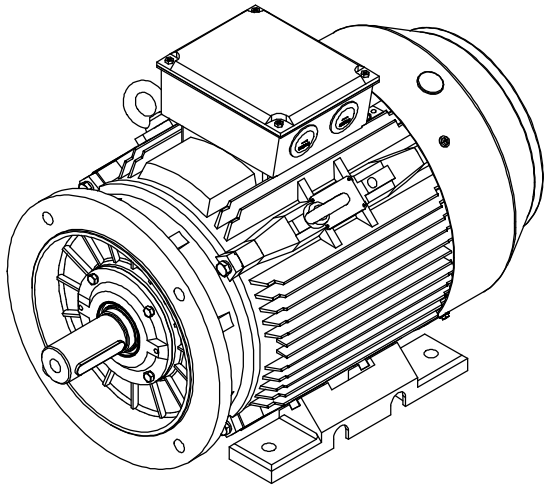

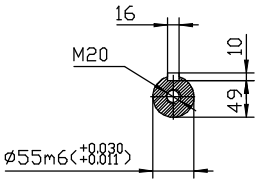

TC 200L B35

					TC 200L B35外形图	铸铁三相异步电动机
标记	处数	更改文件号	签名	日期		1HMY.010.T065B
设 计	YangHM	标准化			TECHTOP 上海川也电机有限公司	阶段标记 / 比例 / 共 张
制 图						1:5 / 第 张
审 核		批 准				
工 艺		日 期	2012.08.22			