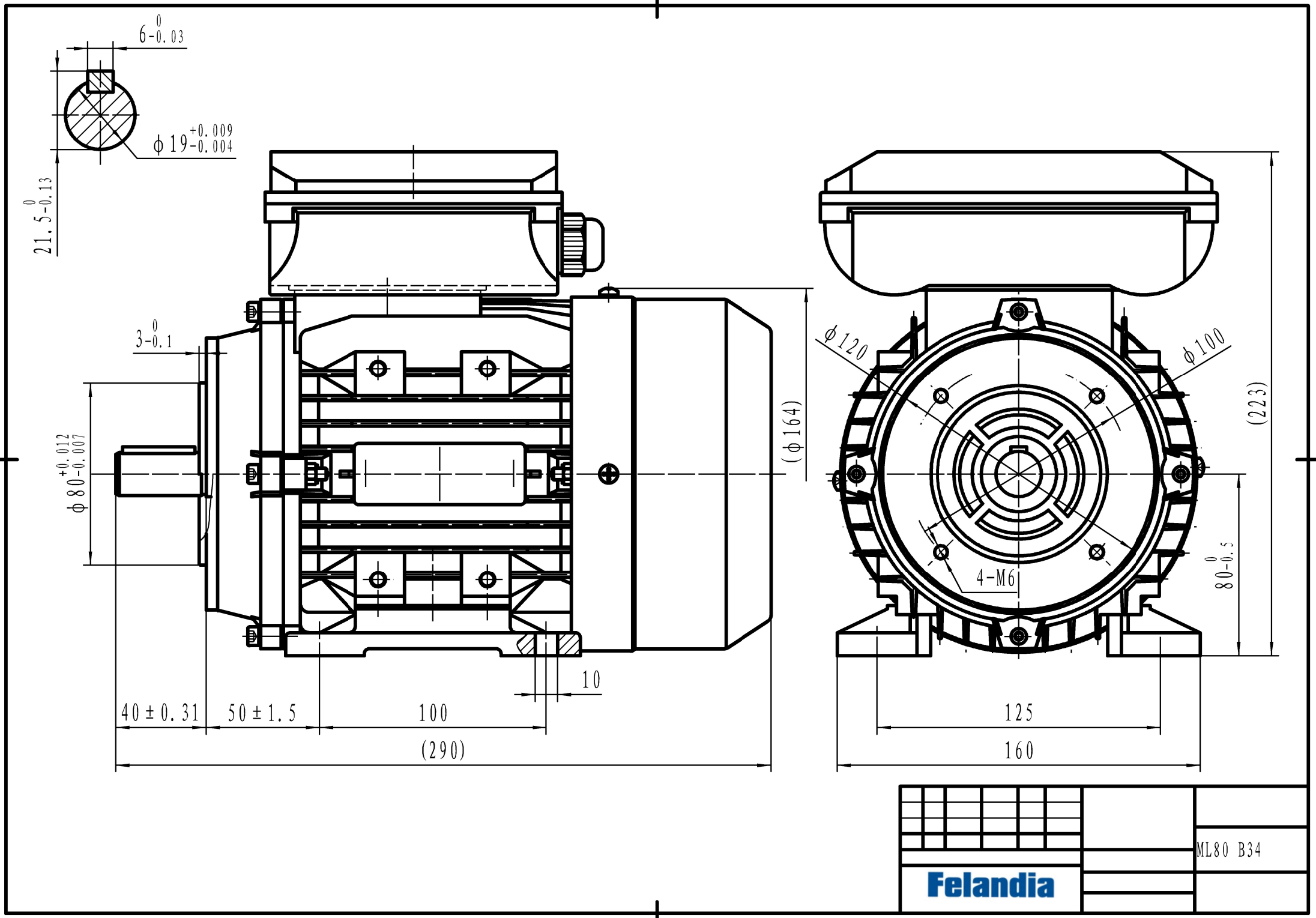
6-0.03 0
ϕ19 +0.009 -0.004
21.5-0.13 0
3-0.1 0
ϕ80 +0.012 -0.007
(ϕ164)
10
40±0.31
50±1.5
100
(290)
ϕ120
ϕ100
(223)
4-M6
80-0.5 0
125
160
ML80 B34
Felandia