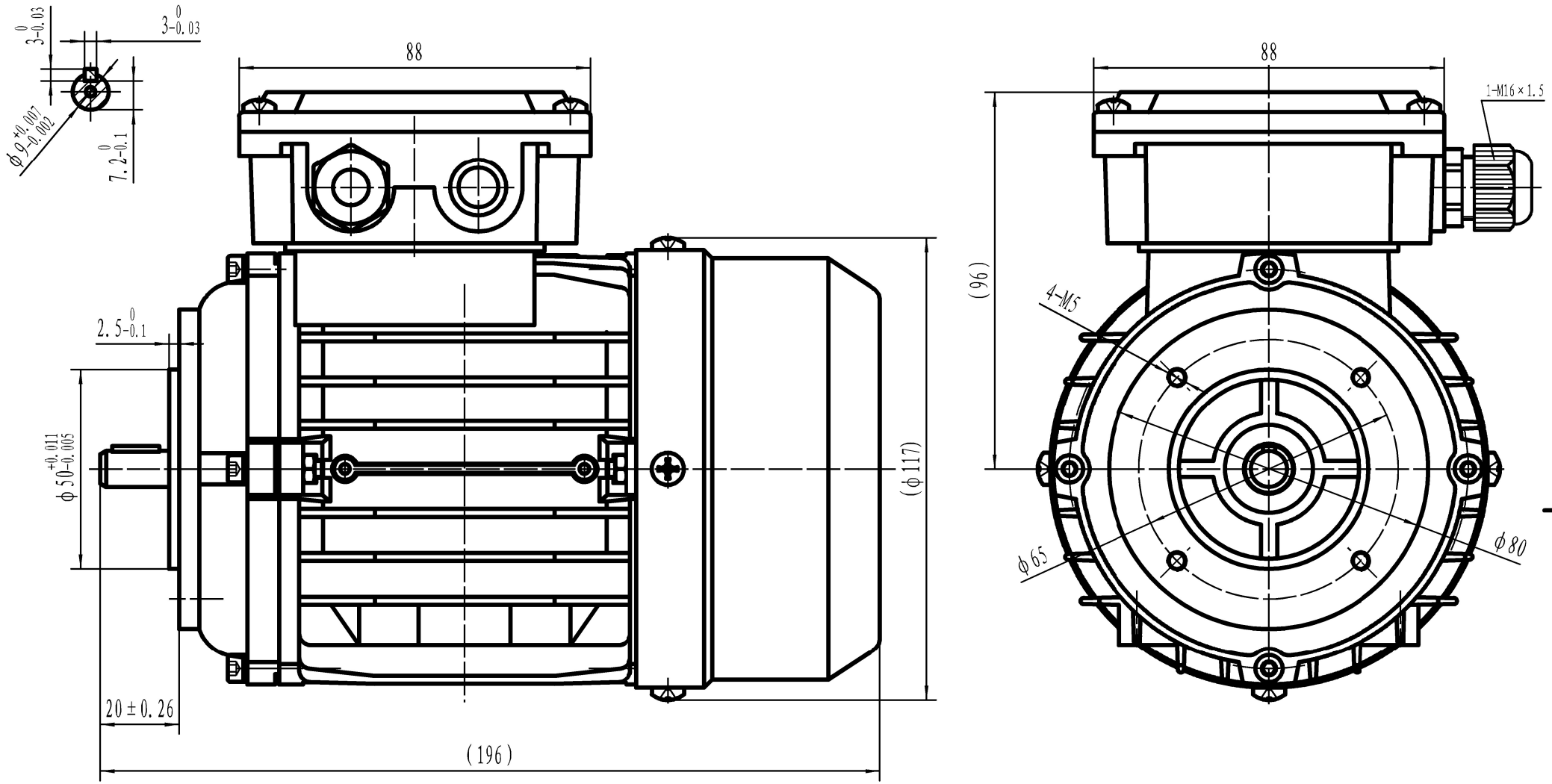

MS56 B14

Felandia