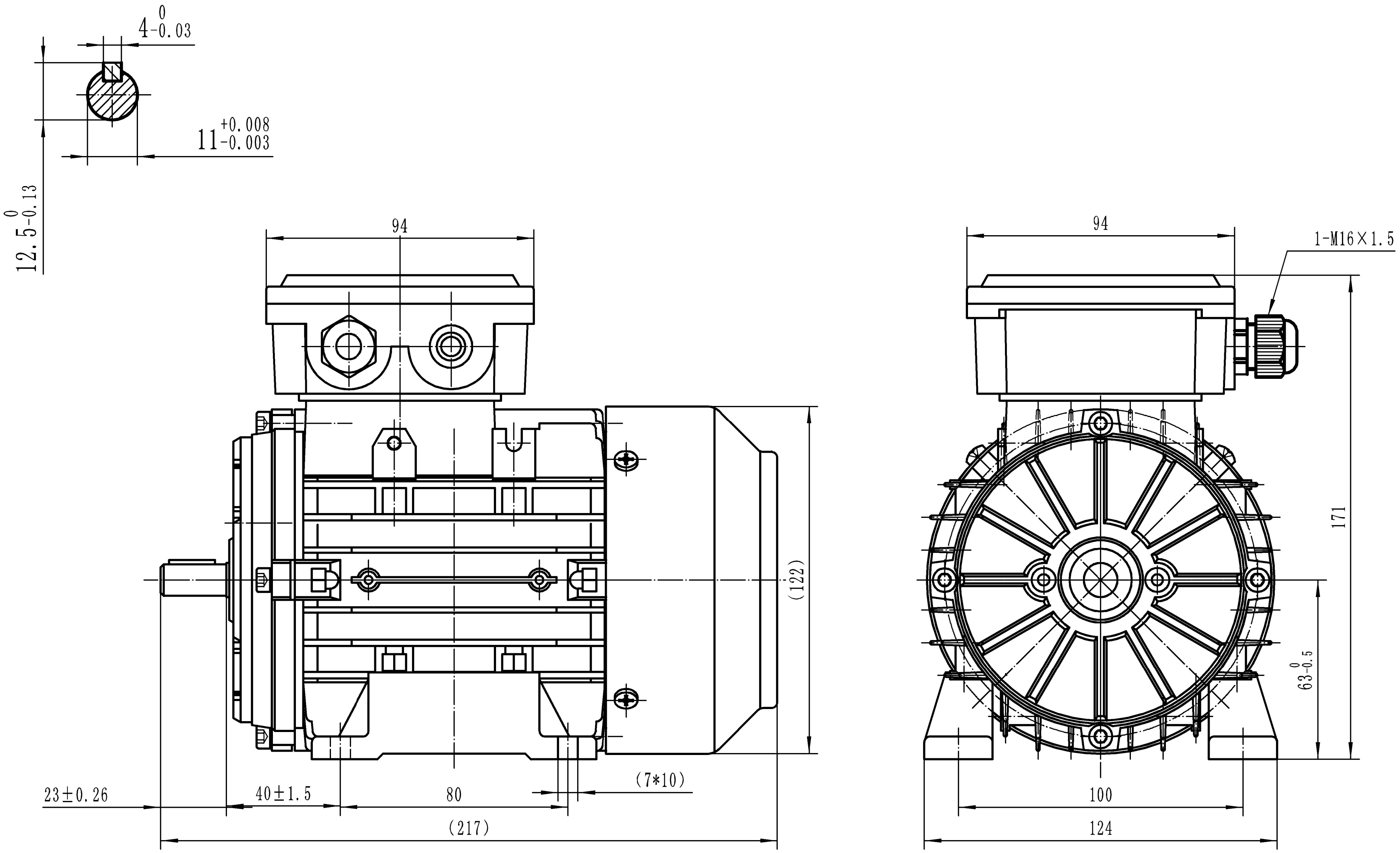

TAN63 B3

Felandia