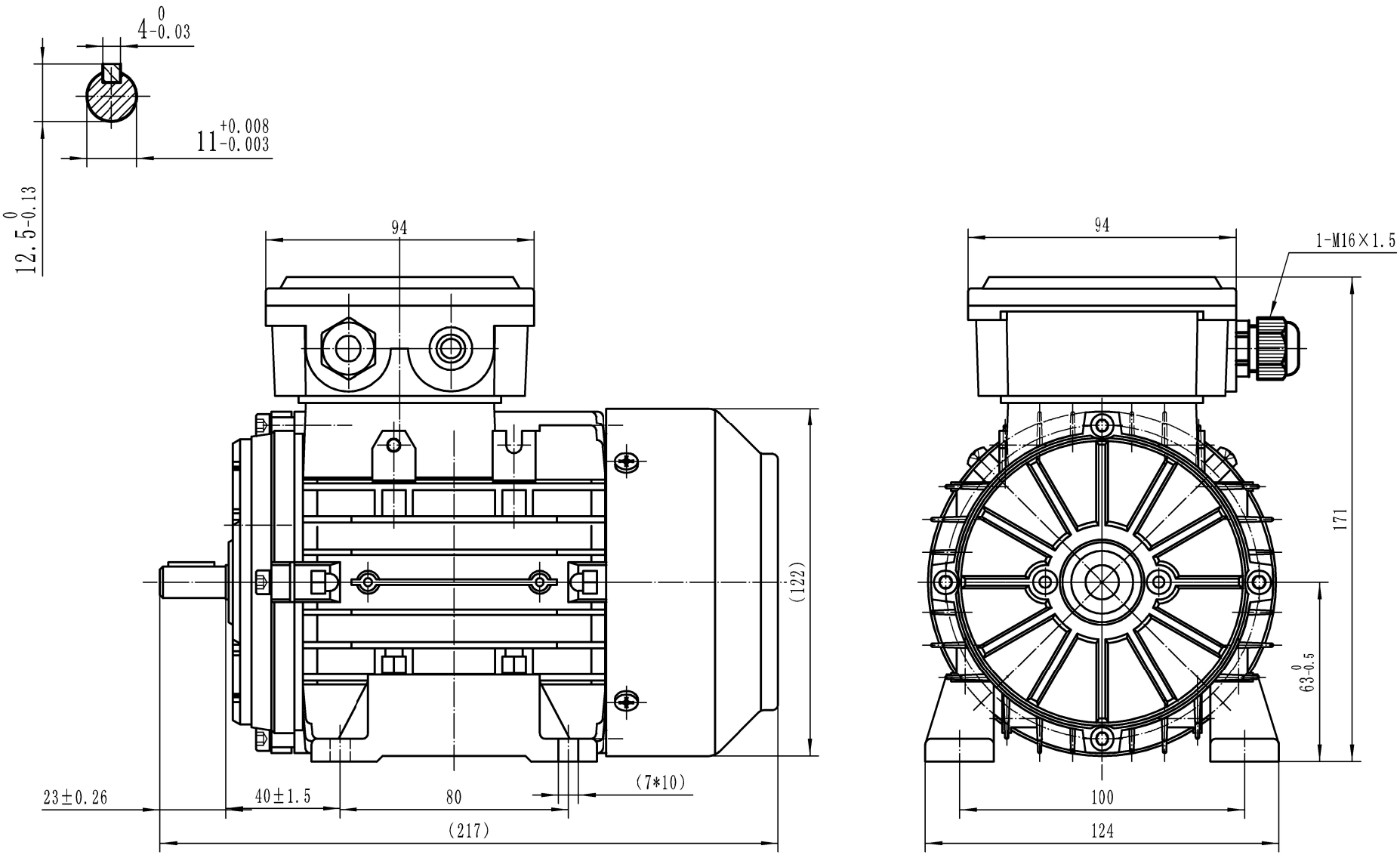

				TAN63 B3	
					Felandia